１８ＢＳ決勝

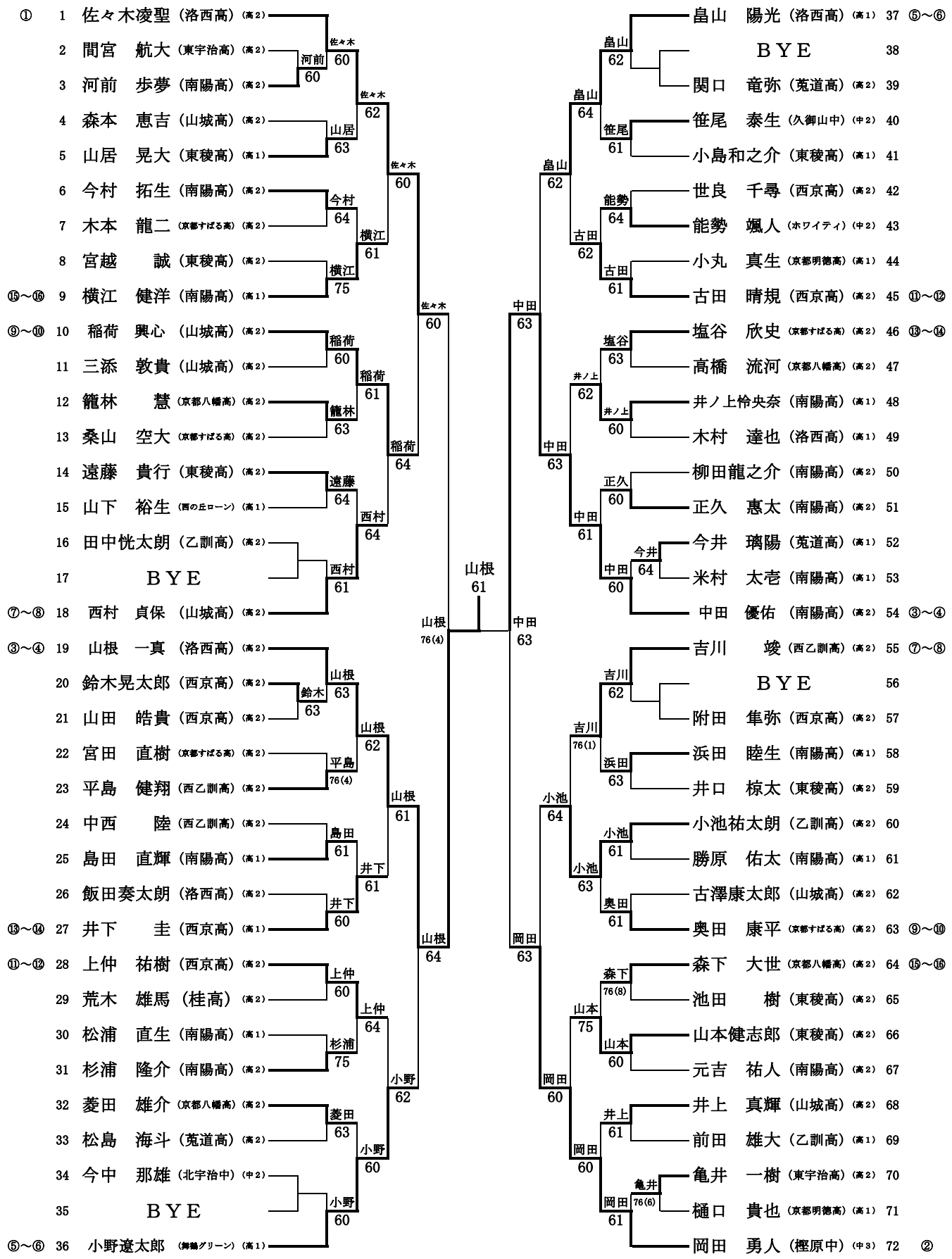

18BS　シード順位

①佐々木凌聖(洛西高)(高２)
②岡田　勇人(樫原中)(中３)
③山根　一真(洛西高)(高２)
④中田　優佑(南陽高)(高２)
⑤畠山　陽光(洛西高)(高１)
⑥小野遼太郎(舞鶴G)(高１)
⑦西村　貞保(山城高)(高２)
⑧吉川　竣(西乙訓高)(高２)
⑨奥田　康平(京都すばる高)(高２)
⑩稲荷　興心(山城高)(高２)
⑪上仲　祐樹(西京高)(高２)
⑫古田　晴規(西京高)(高２)
~~⑬井上　峻志(同志社中)(中３)~~
⑭井下　圭(西京高)(高１)
⑮塩谷　欣史(京都すばる高)(高１)
⑯森下　大世(京都八幡高)(高２)

＊本戦出場者は、受付終了後、ドロー抽選を行います。
＊第⑥シードが36番に入った場合は35番がBYEとなり、37番に入った場合は38番がBYEとなる。